Montageanleitung
für Bausatz Komplett
„Garage Schiebetor 2-flüglig“

Montage Innen und Außen möglich

Bauer Systemtechnik GmbH – Gewerbering 17 – 84072 Au i. d. Hallertau
Tel: 08752 / 8658090 – Fax: 08752 / 9599 – E-Mail: info@bauer-tore.de

Sicherheitshinweise

- Diese Montageanleitung muss von der Person, die montiert, betreibt oder wartet, gelesen, verstanden und beachtet werden.
- Die Montagearbeiten dürfen nur von Personen mit guter handwerklicher Ausbildung durchgeführt werden.
- Der Hersteller haftet nicht für Schäden die auf eine Nichtbeachtung dieser Anleitung zurückzuführen sind.
- An mechanischen Stellen wie z.B. Torangeln oder Schließkanten können Quetsch- und Scherstellen vorhanden sein.
- Nur originale Ersatz- und Zubehörteile sowie Befestigungsmaterial des Herstellers verwenden.
- Störungen, welche die Sicherheit beeinträchtigen, umgehend beseitigen.
- Das Tor ist dazu vorgesehen im Außenbereich eingesetzt zu werden.
- Die Montage muss gemäß der Montageanleitung erfolgen.
- Auf eine stabile Befestigung an Pfosten/Pfeiler und Torflügel achten, da beim Öffnen und Schließen Kräfte auftreten.
- Nur zugelassenes Befestigungsmaterial verwenden

Hinweis Toranlage mit E-Antrieb

Die Montage eines Tores mit Elektro-Antrieb muß von einer Fachkraft (z.B. Elektriker mit Sachkundeprüfung) durchgeführt werden.
Dieser muss vor Ort eine Risikoanalyse durchführen und festlegen welche zusätzlichen Sicherheitseinrichtungen montiert werden müssen.
Er muss auch nach Durchführung der Montage- und Einstellarbeiten die Erstprüfung vornehmen.
Ein ausgefülltes Prüfbuch mit Übergabeprotokoll muß von der Fachkraft dem Endkunden übergeben werden.
Eine jährliche Sicherheitsprüfung durch die Fachkraft ist vorgeschrieben.

Schutzbrille tragen:
Bei allen Arbeiten mit Spanflug muss eine Schutzbrille getragen werden.

Gehörschutz tragen:
Bei allen Arbeiten mit Lärmbelästigung muss ein Gehörschutz getragen werden.

Montage Torantrieb:
Die Montage und Inbetriebnahme von einem Torantrieb muß von einer gelernten Elektrofachkraft ausgeführt werden.

Normbreiten:	2250, 2500, 3000, 3250, 3500, 3750, 4000mm
Normhöhen:	1975, 2100, 2225, 2475mm
Torbelag:	für bauseitigen Torbelag in Alu, Holz oder Kunststoff, max. 10kg/m²
Windlast:	Zugelassen für Klasse 2

Die Toranlage darf nur in gerader Grundstückslinie (im Wasser) verbaut werden !

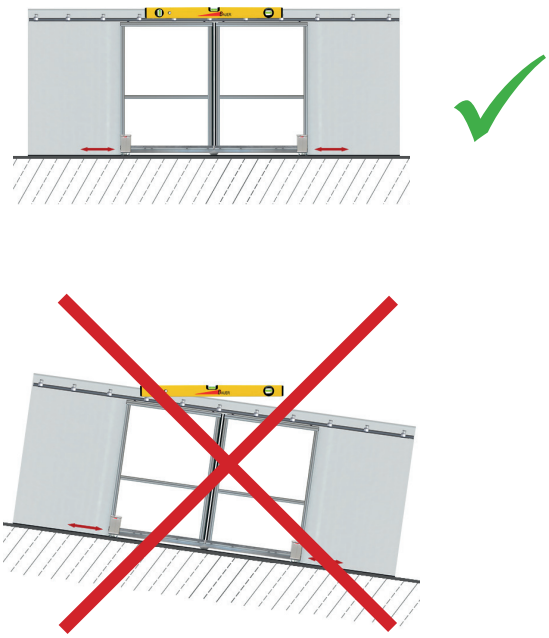

Der Lieferung beiliegende Dokumente:

- Montageanleitung Tor
- Fertigungszeichnung
- Fundamentplan
- Montageanleitung Schloß*
- Montageanleitung E-Antrieb*
- Prüfbuch*

* (optionales Zubehör, wenn mitbestellt)

Schiebetor 2-flüglig mit Antrieb

Montage Innen und Außen möglich

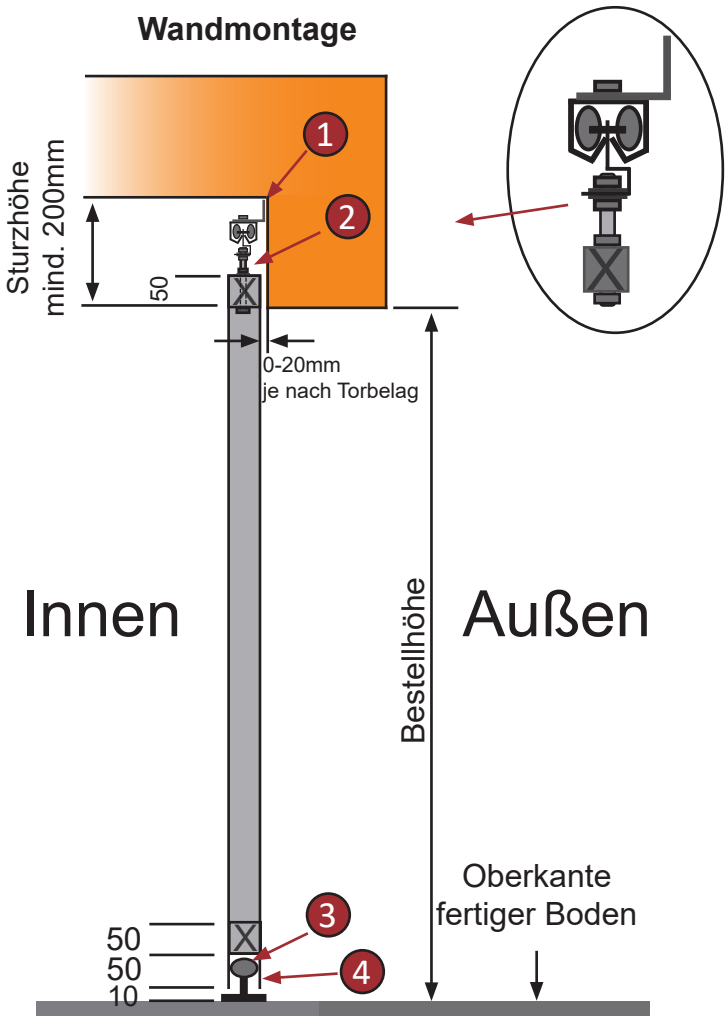

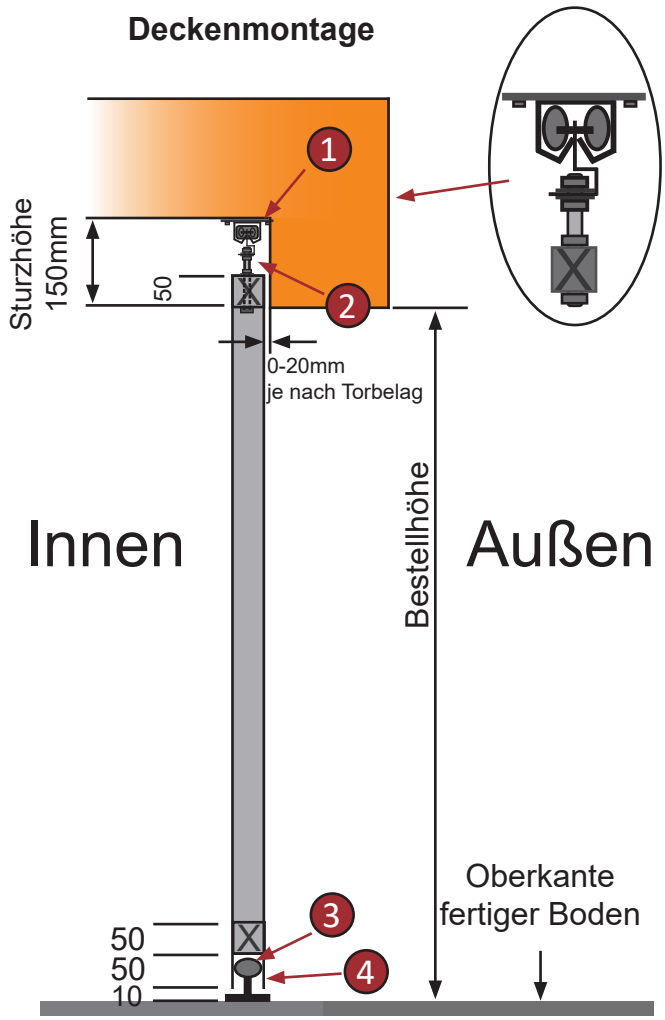

1. Montagekonsole für seitliche Befestigung
2. Rollenlaufwerk mit Befestigungsschraube
3. Führungsrolle für seitliche Führung
4. Untere U-Führungsschiene

1. Montagekonsole für Deckenbefestigung
2. Rollenlaufwerk mit Befestigungsschraube
3. Führungsrolle für seitliche Führung
4. Untere U-Führungsschiene

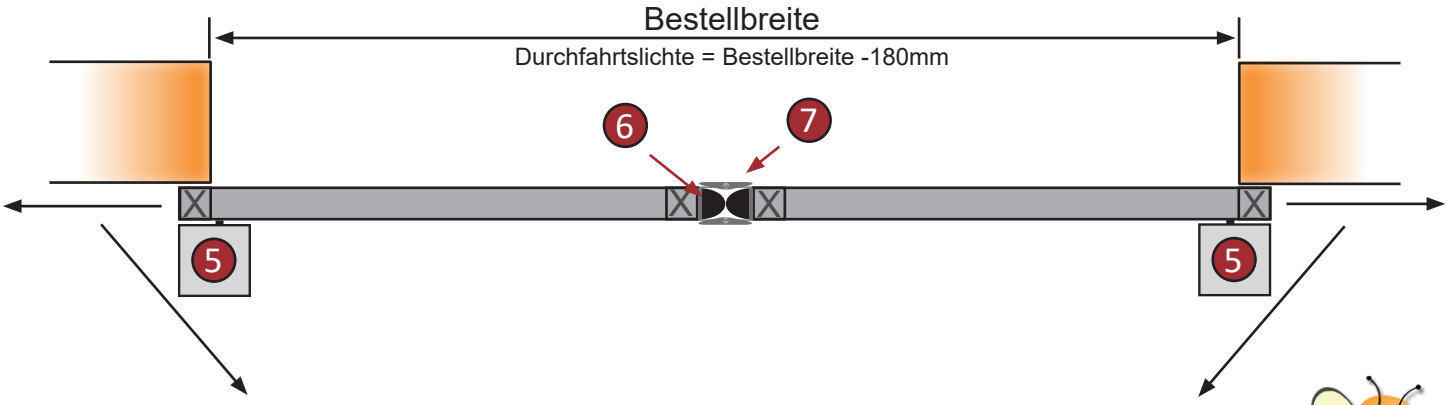

Platzbedarf = Bestellbreite/2 + 100mm

5. Schiebetorantrieb
6. Gummidämpfer
7. Mittenanschlag

Montage des Rahmens

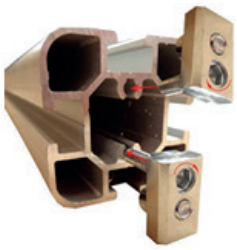

Schritt A:
Schrauben Sie jeweils 2 Schnellverbninder auf der Stirnseite der Profile an der mit 1 gekennzeichneten Seite ein.

Schritt B:
Schieben Sie die zu verbindenden Profile mit den Schnellverbindern in die T-Nut.

Schritt C:
Richten Sie die Profile zu den unten angegebenen Rahmen aus, am besten auf einer geraden Bodenplatte.

Schritt D:
Verschrauben Sie die Elemente mit einem Inbusschlüssel. Bitte die Schrauben sehr fest anziehen!

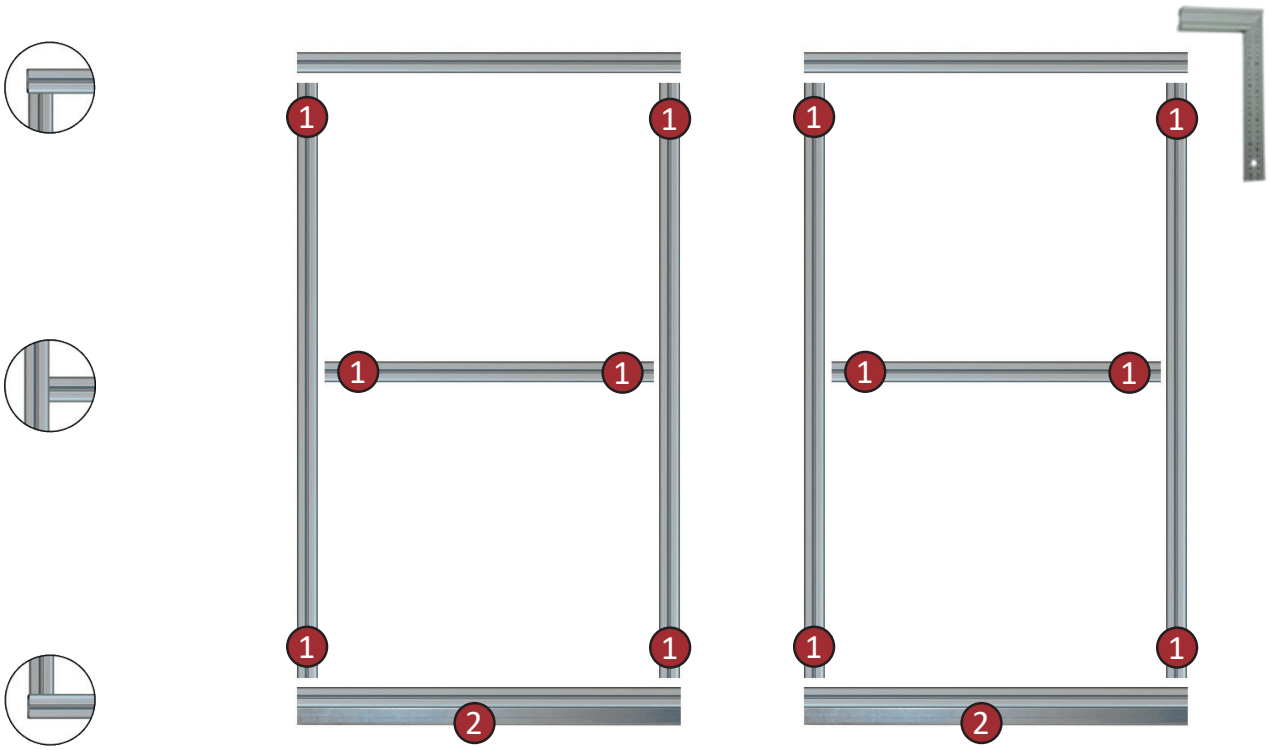

2 Montage der U-Schiene mit 3 Schrauben und Gleitmuttern

Montage der unteren Führungsschiene

1 Bohrungen in U-Führungsschiene mit Ø 6,0mm, im Abstand von 500mm, genau mittig bohren und entgraten. Gleitmuttern mit Schraube in Schiene einfügen, T-Nut Rahmen einschieben. Ausrichten und mit Inbusschrauben fest anziehen.

Draufsicht U-Schiene

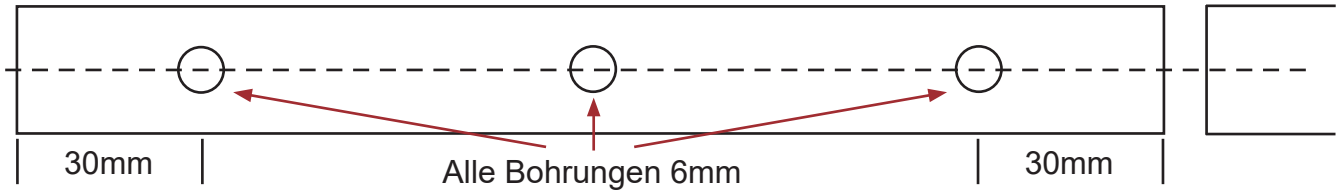

Seitenansicht U-Schiene

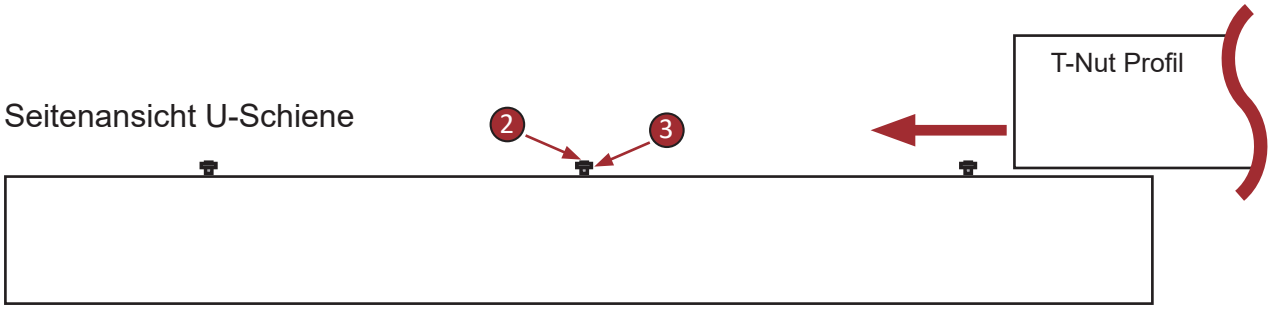

1 Untere Führungsschiene (U-Schiene)

2 Inbusschraube M6 x 12mm

3 Gleitmutter M6

Montage obere Führungsschiene

Montieren Sie die Montagewinkel für Wand- bzw. Deckenbefestigung im Abstand von max. 75cm auf der Schiene und befestigen sie diese dann an der Wand. Siehe Detailzeichnung 1 Seite 3

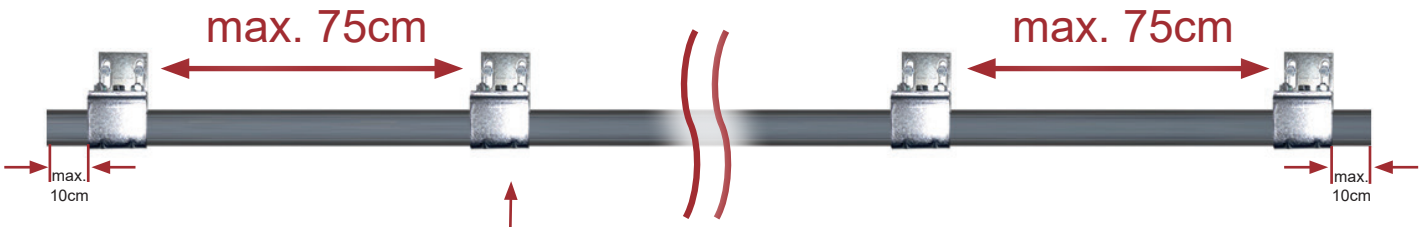

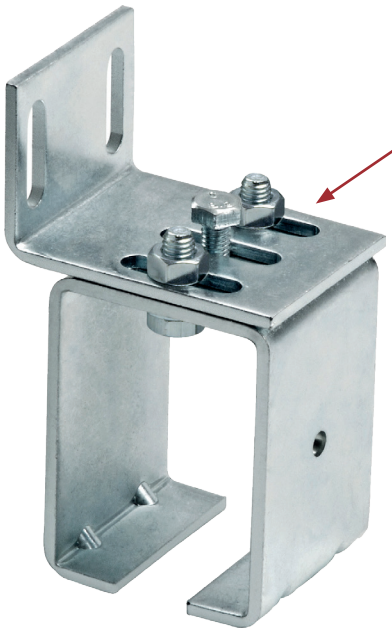

1 obere Führungsschiene

2 seitlich verstellbarer Montagewinkel

3 Deckenhalterung

Montage Führungsrollen für seitliche Führung

Montieren Sie die untere Führungsrolle mit den für ihren Boden passendem Befestigungsmaterial.
Mit einem L-Montagewinkel ist auch eine Wandmontage möglich (gegen Aufpreis).

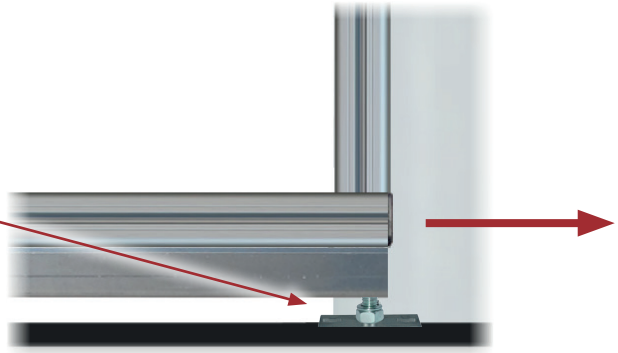

Montage Rahmen an obere Führungsschiene

Die Montage der Rollenlaufwerkschrauben erfolgen jeweils auf dem oberen Torrahmen, mit einem Abstand vom Rahmenanfang bzw. Rahmenende, von 150mm (siehe Bild unten)
Die Bohrungen mit Ø 10mm genau mittig bohren.
Schraube vom Teil des Rollenlaufwerks trennen und in den Rahmen einschrauben.
Muttern M10 fest anziehen. Rollenlaufwerk in die C-Schiene einschieben.
1 Den vormontierten Rahmen mit der unteren U-Führungsschiene über die am Boden befestigte Führungsrolle 2 stülpen.
Die Schraube des Rollenlaufwerks 3 wieder mit dem oberen Teil, 4 verbinden, feinjustieren und fest verschrauben.

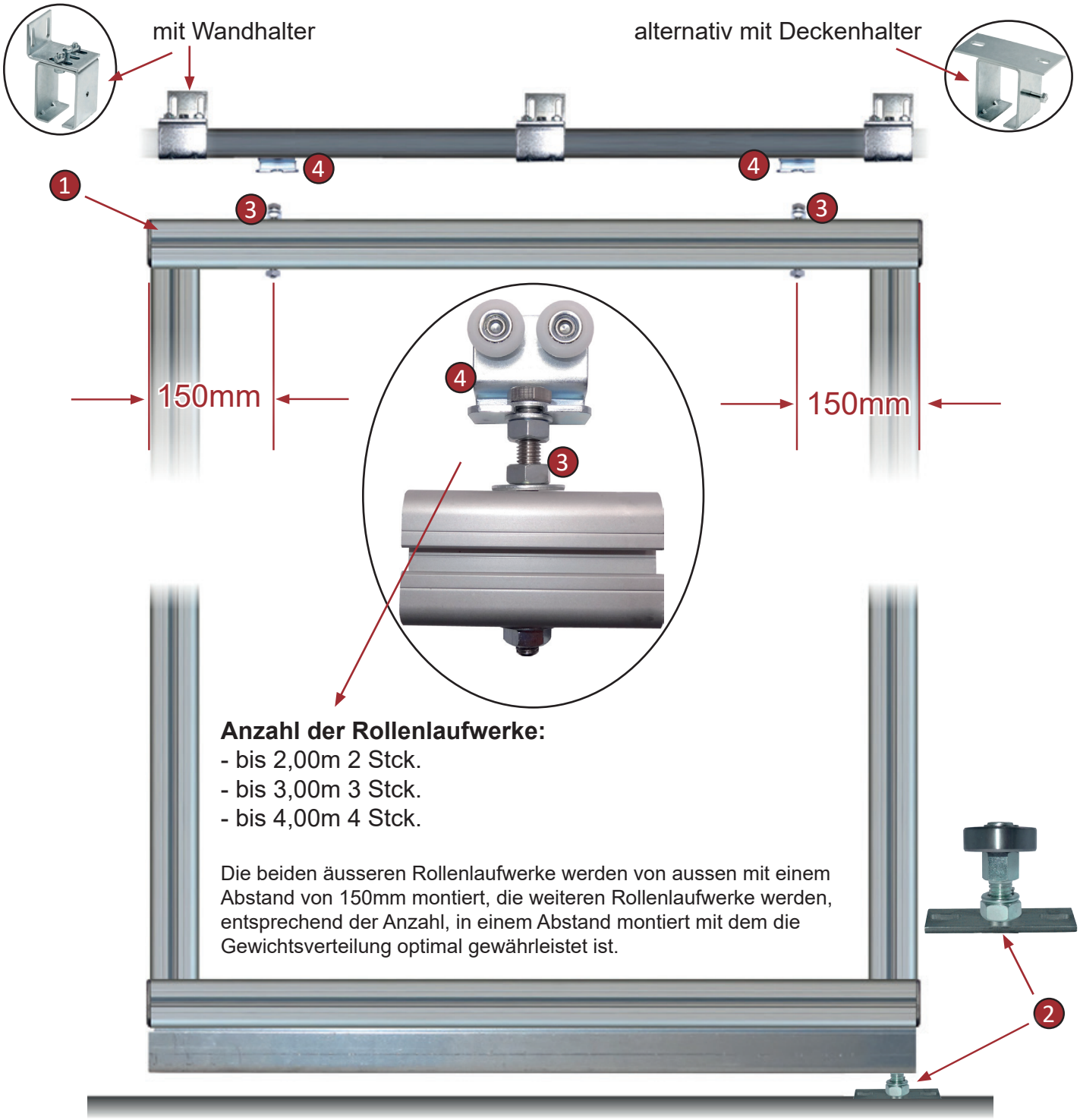

Anzahl der Rollenlaufwerke:
- bis 2,00m 2 Stck.
- bis 3,00m 3 Stck.
- bis 4,00m 4 Stck.

Die beiden äusseren Rollenlaufwerke werden von aussen mit einem Abstand von 150mm montiert, die weiteren Rollenlaufwerke werden, entsprechend der Anzahl, in einem Abstand montiert mit dem die Gewichtsverteilung optimal gewährleistet ist.

Montage Gummidämpfer und Mittenanschlag

Montieren Sie die Gummidämpfer wie in der Fertigungszeichnung angegeben.

1. Gummidämpfer
2. linker Rahmenflügel
3. rechter Rahmenflügel

Wichtig: Bei Einstellung einer automatischen Schließung müssen elektrische Sicherheits-Kontaktleisten montiert werden !

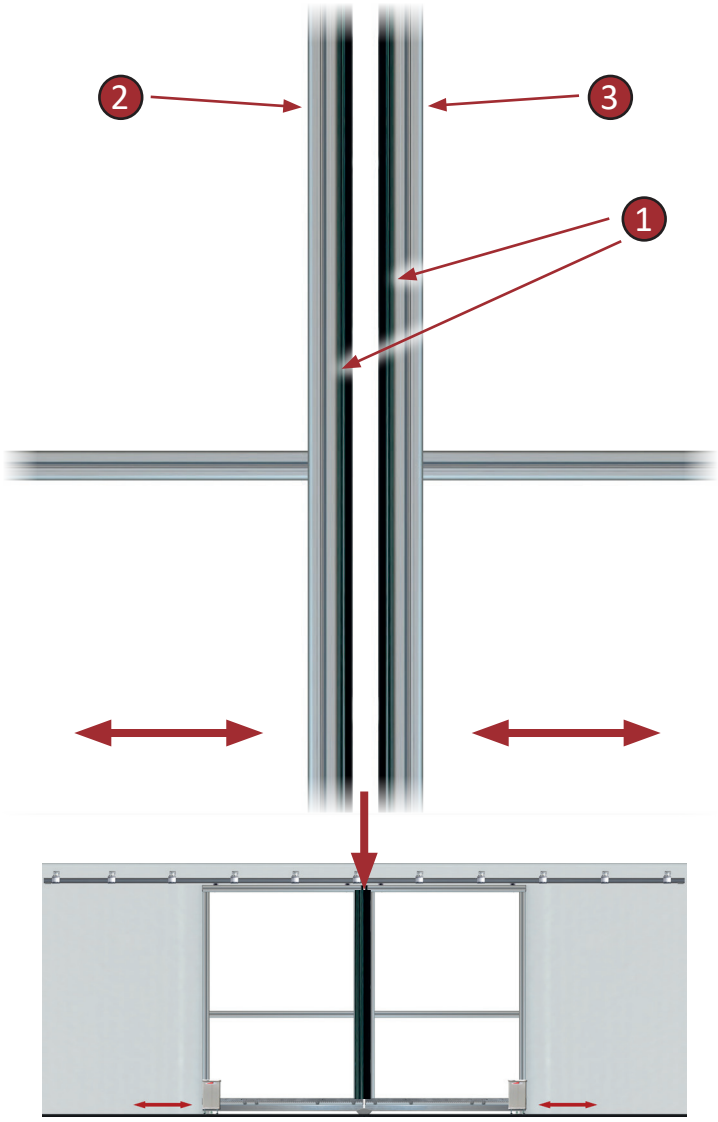

Mittenanschlag
(zur Windlastreduzierung)

1. Die Befestigung erfolgt mit Senkkopfschrauben M8.
2. Dient zur Verhinderung von seitlichem Verdrehen. Ø 11mm

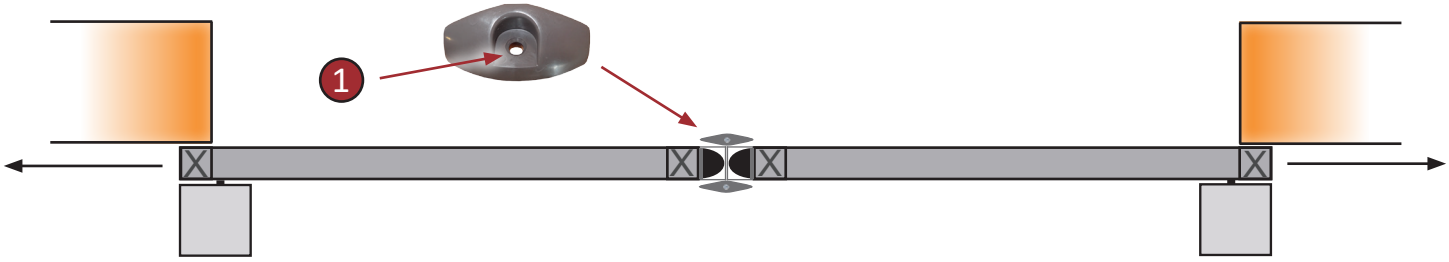

Montage Zahnstangen und E-Antrieb

Die Montage der Zahnstangen (1) muss exakt in einer Flucht erfolgen.
Schieben Sie die fertig mit Schrauben und Gleitmuttern vormontierten Zahnstangen in benötigter Anzahl in die Nut des unteren Torrahmens. Entsprechend der Bestellbreite muss die letzte Zahnstange gekürzt werden.

Die Montage des E-Antriebs (2) erfolgt mit den mitgelieferten 4 Gewindestangen und den Metallspreizdübeln laut Fertigungszeichnung. Justieren Sie die Höhe des Antriebs entsprechend, dies geschieht einfach durch verstellen der Muttern am Antriebsboden. Den Anschluss und die Inbetriebnahme des E-Antriebs entnehmen Sie der Montageanleitung des Antriebs.

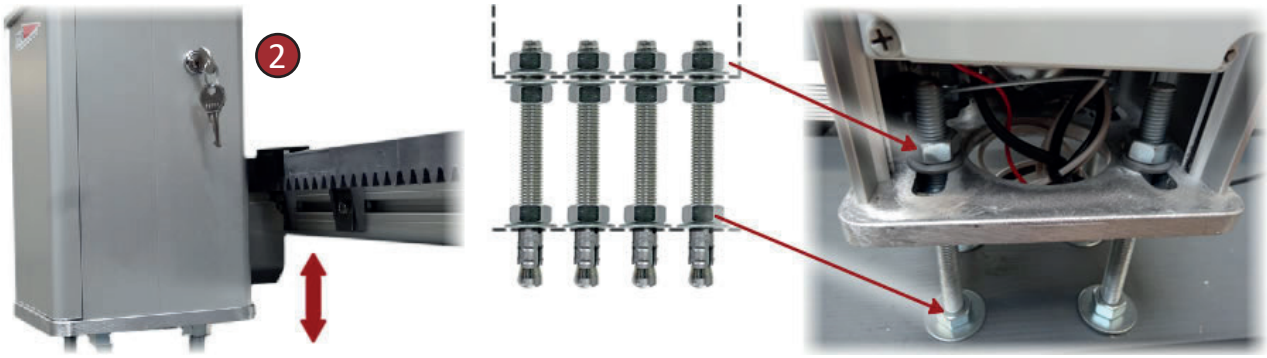

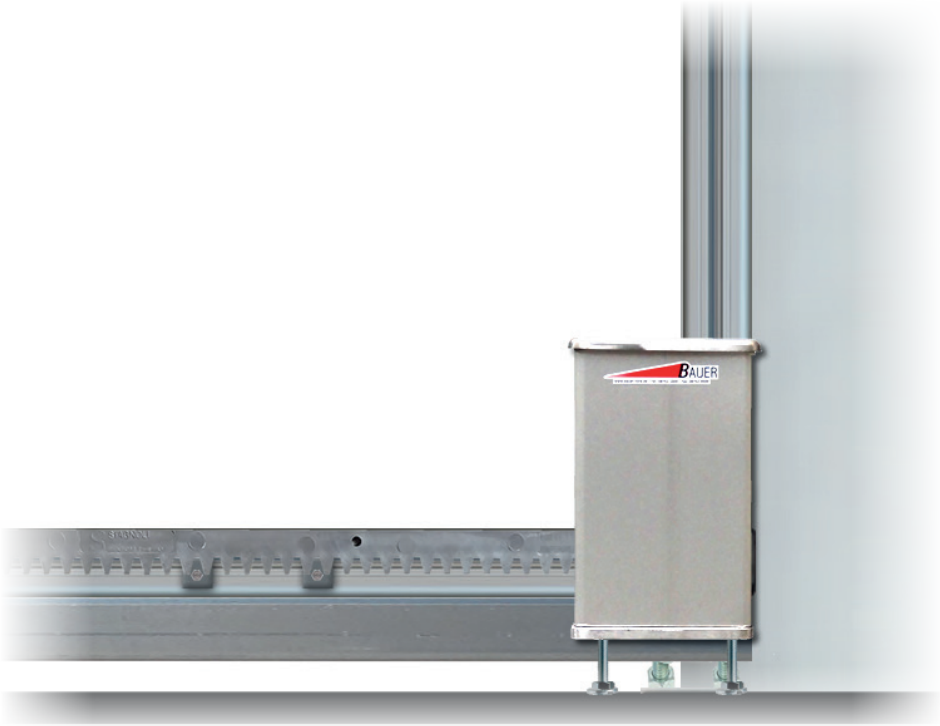

Montage des Endanschlages

1
Montieren Sie den Endanschlag am Ende der oberen Führungsschiene, sodass ihr Tor an der gewünschten Stelle stehen bleibt und nicht aus der Schiene herausfährt.

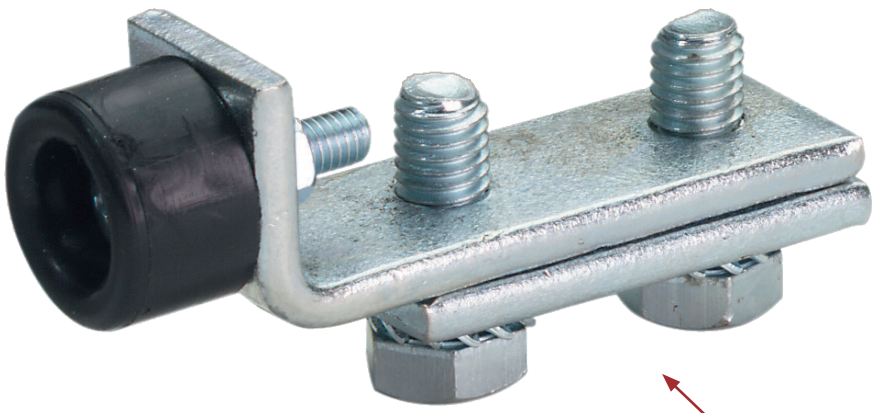

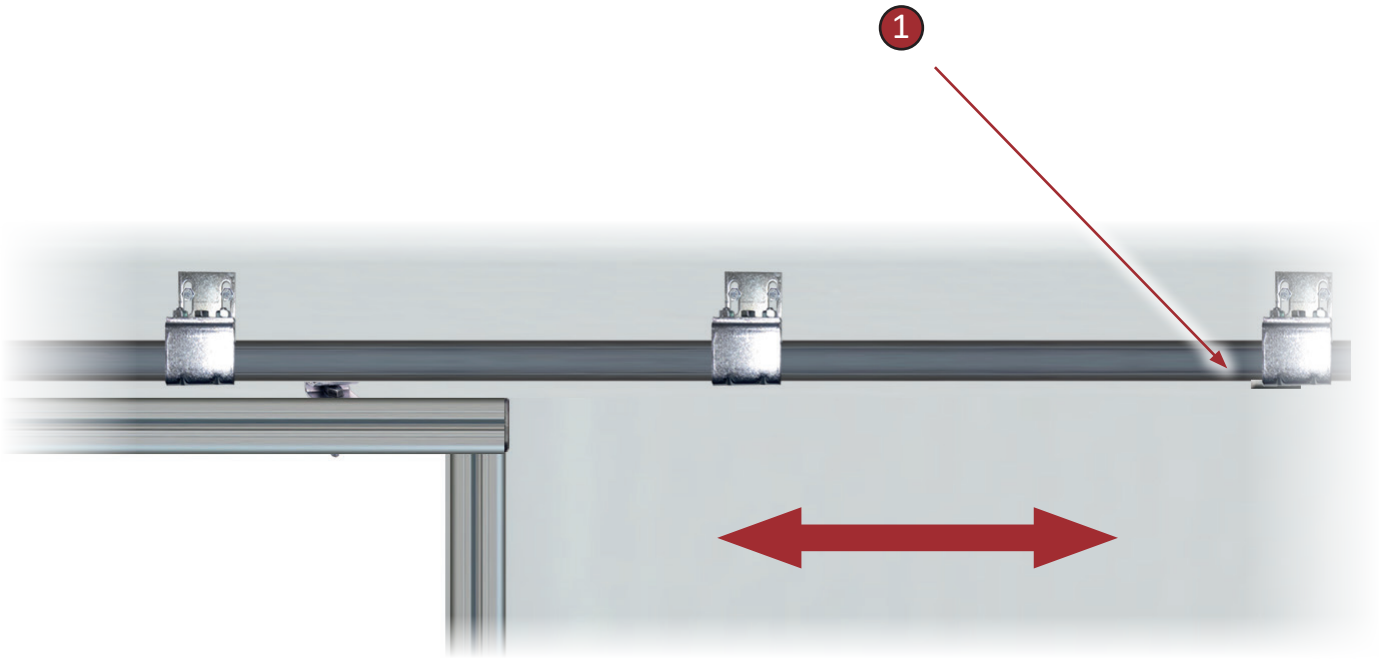

Weitere Bausätze und Zubehör finden Sie unter

www.torautomatik-shop.de

Kat. 35BB

Technische Änderungen vorbehalten

Stand 11/2014

Bauer Systemtechnik GmbH – Gewerbering 17 – 84072 Au i. d. Hallertau
Tel: 08752 / 8658090 – Fax: 08752 / 9599 – E-Mail: info@bauer-tore.de